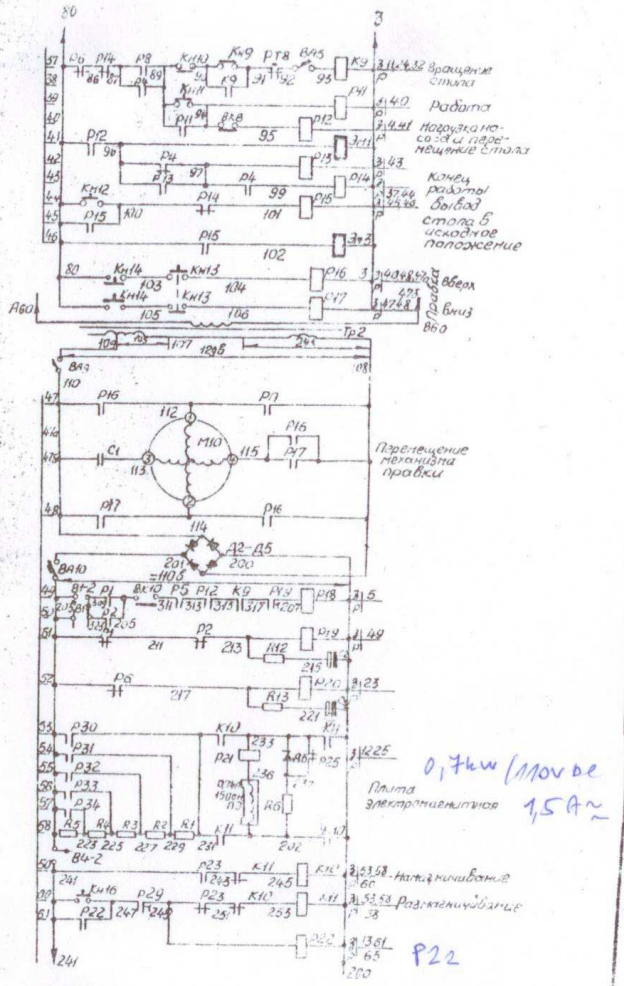

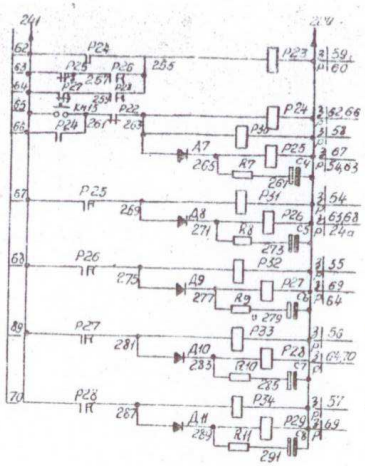

Диаграммы работы выключателей

Контакты по схеме	Марка провода	Положение рукоятки: Вертикальн. подъем 1	Отклонение 2	Наклон 3
B1-1	203-328			
B1-2	203-329			

Контакты по схеме	Марка провода	Положен. рукоятки: Вращение вертикальн. отклонение 1	Вкл. 2
B2-1	2-7		
B2-2	2-4		

Контакты по схеме	Марка провода	Положен. рукоятки: Сустелеп. подъем 1	Отклонение 2
B3-1	330-373		
B3-2	22-45		

Контакты по схеме	Марка провода	Положен. рукоятки: Плита 1	Вкл. 2
B4-1	22-46		
B4-2	203-24		

Контакты по схеме	Марка провода	Положен. рукоятки: Левенцевые 1	Вкл. 2
B5	14-111		

Рис. 35а

Схема электрическая принципиальная

Изм.	Лист	№ докум.	Подп.	Дата	3Д740В.000.000.РЭ	Лист 79а